HI-SPORTS

Vol.47

ORIGINAL PARTS FOR AMF MACHINE

～ 実績と信頼のハイ・スポーツ社オリジナルパーツ ～

ポジティブインデキシング ディストリビューターブレーキ

米国製　適用機種 82-70、82-90、82-90XL、90XLi

『 ディストリビュータークラッチの革命 』

取り付けに特別な調整は必要ありません。簡単に取り付けられ、無給油で使い続けられます。
ストップブレードとの接触面に少量のグリスを塗ってください。
強弱 2 種類のスプリングでクラッチ圧力の調整が行えます。

商品コード	部品番号	商品名
D-990	VAL150-001	P.I.D ブレーキアッセンブリー

※初期セット「D-990」にはD-990-3a が付いています。

※納入価格は全て消費税別の価格で記載しています。

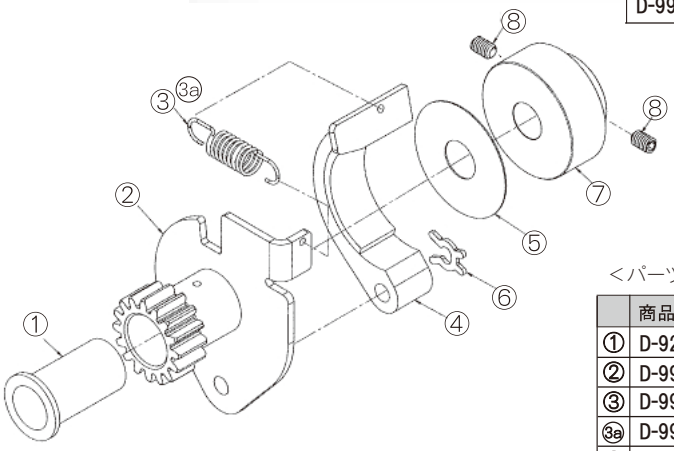

＜パーツリスト＞

	商品コード	部品番号	商品名
①	D-920-A	V070-006-679-NS	オイルレスブッシング
②	D-990-2	VAL150-001-02	ピニオン＆ドライブプレートASSY
③	D-990-3	VAL150-001-03	スプリング
3a	D-990-3a	VAL150-001-03a	スプリング
④	D-990-4	VAL150-001-04	ブレーキアーム
⑤	D-990-6	VAL150-001-06	ナイロンワッシャー
⑥	T-036-2	V963-300-002	Xワッシャー
⑦	D-990-8	VAL150-001-08	ブレーキドラム
⑧	Z-600	VAL150-001-09	セットスクリュー1/4-20×3/8

※納入価格は全て消費税別の価格で記載しています。

◇１９７０年より積み重ねた信頼と実績のボウリングパーツ販売 ◇

153-0063　東京都目黒区目黒2-15-14 目黒FSDビル7F　TEL 03（3791）6871㈹　FAX 03（3719）1918
大阪 06（6330）5701　名古屋 090（1690）6274
フリーダイヤル 0120（444）322（岐阜・三重・九州全般・沖縄のみ対応）　ホームページ www.hi-sp.co.jp
株式会社 ハイ・スポーツ社

HI-SPORTS

Vol.47

ORIGINAL PARTS FOR AMF MACHINE

～ 実績と信頼のハイ・スポーツ社オリジナルパーツ ～

ポジティブインデキシング ディストリビューターブレーキ

米国製　適用機種 82-70、82-90、82-90XL、90XLi

『 ディストリビュータークラッチの革命 』

取り付けに特別な調整は必要ありません。簡単に取り付けられ、無給油で使い続けられます。
ストッププレードとの接触面に少量のグリスを塗ってください。
強弱 2 種類のスプリングでクラッチ圧力の調整が行えます。

商品コード	部品番号	商品名
D-990	VAL150-001	P.I.D ブレーキアッセンブリー

※初期セット「D-990」にはD-990-3a が付いています。

※納入価格は全て消費税別の価格で記載しています。

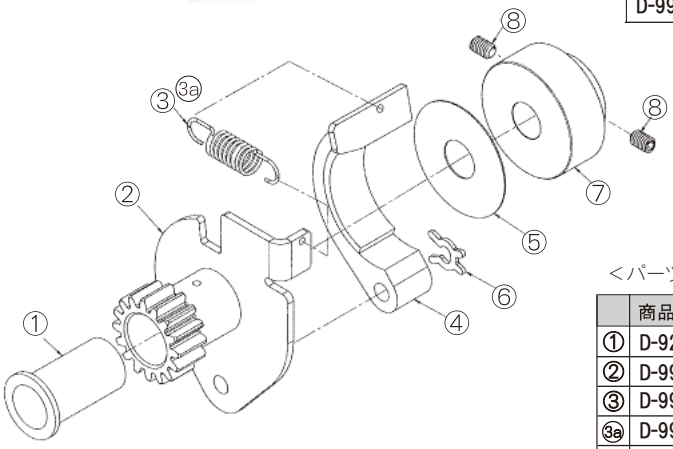

＜パーツリスト＞

	商品コード	部品番号	商品名
①	D-920-A	V070-006-679-NS	オイルレスブッシング
②	D-990-2	VAL150-001-02	ピニオン＆ドライブプレートASSY
③	D-990-3	VAL150-001-03	スプリング
③a	D-990-3a	VAL150-001-03a	スプリング
④	D-990-4	VAL150-001-04	ブレーキアーム
⑤	D-990-6	VAL150-001-06	ナイロンワッシャー
⑥	T-036-2	V963-300-002	Xワッシャー
⑦	D-990-8	VAL150-001-08	ブレーキドラム
⑧	Z-600	VAL150-001-09	セットスクリュー1/4-20×3/8

※納入価格は全て消費税別の価格で記載しています。

◇１９７０年より積み重ねた信頼と実績のボウリングパーツ販売 ◇

153-0063　東京都目黒区目黒2-15-14 目黒FSDビル7F　TEL 03（3791）6871㈹　FAX 03（3719）1918
大阪 06（6330）5701　名古屋 090（1690）6274
フリーダイヤル 0120（444）322（岐阜・三重・九州全般・沖縄のみ対応）　ホームページ www.hi-sp.co.jp
株式会社 ハイ・スポーツ社